国道260号道路工事に伴う下水道施設工事

マンホールポンプ

＜　機械設備　＞

数　量　計　算　書

数　量　計　算　書

【 船越処理区 M-1(MS46-1-1) マンホールポンプ（機械設備）】

機器・直接材料・複合工費

(1)　機　器　品　目

	機器名称	形状寸法	単位	数量	備考
1	ｽｶﾑ対策ﾉｽﾞﾙ付 着脱式水中ボルテックスポンプ	φ50×0.16㎥/min ×4.2m×0.4kW-4P	台	2.0	ｶﾞｲﾄﾞﾊﾟｲﾌﾟ　L≒2.2m 着脱装置、金具類共
2	分割式予旋回槽	FRP製 1号マンホール用	基	1.0	

(2)　直　接　材　料　件名　M-1(MS46-1-1) マンホールポンプ（機械設備）

	材料名称	形状寸法	単位	数量	備考
1	配管用 ステンレス鋼管	SUS304-20s 80A	m	0.3	
2	配管用 ステンレス鋼管	SUS304-20s 50A	m	5.0	
3	配管用 ステンレス鋼管	SUS304-40s 15A	m	1.3	
4	小配管付属材料費	管継手 接合材、支持材料	式	1.0	
5	ボール弁	ｽﾃﾝﾚｽ製 φ50×10kﾌﾗﾝｼﾞ	個	2.0	
6	汚物チェッキ弁	ｽﾃﾝﾚｽ製 φ50×10kﾌﾗﾝｼﾞ	個	2.0	
7	G チェッキ弁	SUS ﾈｼﾞ込 15A	個	2.0	
8	流入管バッフル	φ150用 SUS304　L=1400	組	1.0	
9	流入管バッフル	φ150用 SUS304　L=900	組	1.0	
10	SUS304-20s 片フランジ直管	80A L=490	本	1.0	
11	ゴム可撓継手	100mm偏心 φ75×350L	本	1.0	
12	メカフランジ	粉体塗装 φ75 ｽﾗｲﾄﾞﾛｯｸ式	個	1.0	

機器・直接材料・複合工費

(3)　複　合　工　費

件名　M-1(MS46-1-1) マンホールポンプ（機械設備）

複合工名称		形状寸法	単位	数量	備考
1	モルタル充填		m^3	0.14	直接労務に計上

		形状寸法	単位	数量	備考

件名　M-1(MS46-1-1) マンホールポンプ（機械設備）

直接労務員集計表

名　　称	配　管　工	設備機械工	左　　官	普通作業員			機械設備据付工	備　　考
機器等据付工（機械）				0.094			0.851	輸送重量 0.13 ton
小配管工	3.155	0.051						
複合工より			1.551	1.551				
計	3.155	0.051	1.551	1.645			0.851	
	↓	↓	↓	↓			↓	
設計数量	3	1	1	1			1	整数処理

工種：機器等据付工（機械）

据付工数量集計表

件名　M-1(MS46-1-1) マンホールポンプ（機械設備）

工　種	名　　称	形 状 寸 法	単位	数 量	据付工	補正率	機械設備据付工		普 通 作 業 員		設 備 機 械 工				輸送重量（ton）		備　　考
							歩　掛	小　計	歩　掛	小　計	歩　掛	小　計	歩　掛	小　計	単位重量	小　計	
(機器)	ｽｶﾑ対策ﾉｽﾞﾙ付 着脱式水中ボルテックスポンプ	φ50×0.16㎥/min ×4.2m×0.4kW-4P	台	2.0	0.43	0.1	0.387	0.851	0.043	0.094					0.045	0.090	着脱装置、金具類共 2.機器等・・ 2類 4.8X$^{0.776}$ X=0.045ton
	分割式予旋回槽	FRP製 1号マンホール用	基	1.0	0.17	0.1					0.17	0.187			0.035	0.035	2.機器等・・ 7類 4.9X X=0.035ton
					計			0.851		0.094		0.187				0.125	

工種：小配管工

据付工数量集計表

件名　M-1(MS46-1-1) マンホールポンプ（機械設備）

工　種	名　　称	形 状 寸 法	単位	数 量	据付工	補正率	配　管　工		設 備 機 械 工		普 通 作 業 員						備　　考
							歩　掛	小　計	歩　掛	小　計	歩　掛	小　計	歩　掛	小　計	歩　掛	小　計	
(材料)	配管用 ステンレス鋼管	SUS304-20s 80A	m	0.3	屋内　m 0.34	0.1	0.63	0.232									3-4(2)ｽﾃﾝﾚｽ鋼鋼管
	配管用 ステンレス鋼管	SUS304-20s 50A	m	5.0	屋内　m 4.96	0.1	0.42	2.291									3-4(2)ｽﾃﾝﾚｽ鋼鋼管
	配管用 ステンレス鋼管	SUS304-40s 15A	m	1.3	屋内　m 1.28	0.1	0.17	0.239									3-4(2)ｽﾃﾝﾚｽ鋼鋼管
	小配管付属材料費	管継手 接合材、支持材料	式	1.0	SUS管 ×1.40		－										付-1,4.付属材料比率,表-5
	ボール弁	ｽﾃﾝﾚｽ製 φ50×10kﾌﾗﾝｼﾞ	個	2.0			－										
	汚物チェッキ弁	ｽﾃﾝﾚｽ製 φ50×10kﾌﾗﾝｼﾞ	個	2.0			－										
	G チェッキ弁	SUS ﾈｼﾞ込 15A	個	2.0			－										
	流入管バッフル	φ150用 SUS304　L=1400	組	1.0	0.029	0.1			0.029	0.031							2.機器等据付工,表-2 7類 4.9X　　X=0.006ton
	流入管バッフル	φ150用 SUS304　L=900	組	1.0	0.019	0.1			0.019	0.020							7類 4.9X　　X=0.004ton
	SUS304-20s 片フランジ直管	80A L=490	本	1.0	屋内　m 0.49		0.63	0.309									3-4(2)ｽﾃﾝﾚｽ鋼鋼管
	ゴム可撓継手	100mm偏心 φ75×350L	本	1.0	地中　m 0.35		0.24	0.084									3-4(2)ｽﾃﾝﾚｽ鋼鋼管
	メカフランジ	粉体塗装 φ75 ｽﾗｲﾄﾞﾛｯｸ式	個	1.0			－										
					計			3.155		0.051							

工種：複合工より

据付工数量集計表

件名　M-1(MS46-1-1) マンホールポンプ（機械設備）

工　種	名　　称	形 状 寸 法	単位	数 量		補正率	左　官		普 通 作 業 員								備　　考
							歩　掛	小　計	歩　掛	小　計	歩　掛	小　計	歩　掛	小　計	歩　掛	小　計	
(労務)	モルタル充填		m^3	0.141		0.1	10	1.551	10	1.551							7.下水処理設備用モルタル工 0.01人／L＝10人／m^3
					計			1.551		1.551							

件名　M-1(MS46-1-1) マンホールポンプ（機械設備）

複合工数量集計表

名　　称	形 状 寸 法	単位	数　量	No. 1	2	3									備　　考
モルタル充填		m^3	0.141	0.139	0.001	0.001									労務集計へ

件名　M-1(MS46-1-1) マンホールポンプ（機械設備）

複合工数量計算書

No. 1	名　称	予旋回槽基礎	数　量	1

ﾏﾝﾎｰﾙ： 1 号　　予旋回槽： 1 号ﾏﾝﾎｰﾙ用

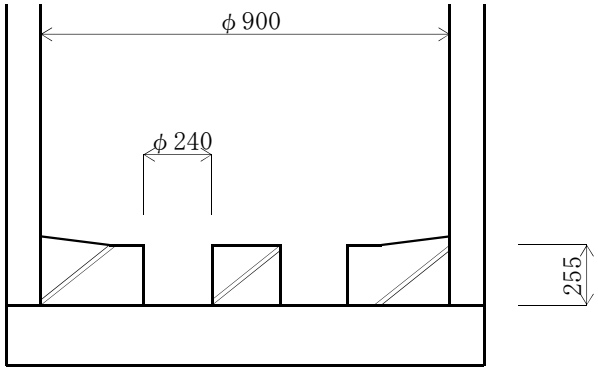

名　称	単位	計　算　式	数　量
モルタル充填	m³	0.255×0.90^2×π/4 = 0.162	
		-(2×0.255×0.24^2×π/4) = #####	
		計 0.139	0.139

No.	名　称		数　量	

名　称	単位	計　算　式	数　量

複合工数量計算書

No. 2	名　称	圧送管貫通（１号）	数　量	1	名　称	単位	計　算　式	数　量
貫通壁＝ 1 号レジンマンホール用					モルタル充填	m³	0.04×(0.18^2-0.0891^2)*π/4 = 0.001	0.001

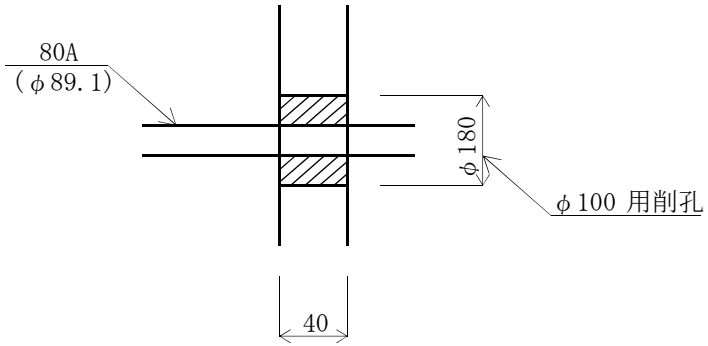

No. 3	名　称	電線管貫通（１号）	数　量	1	名　称	単位	計　算　式	数　量
貫通壁＝ 1 号レジンマンホール用					モルタル充填	m³	0.04×(0.18^2-0.05^2×1-0.03^2×2)*π/4 = 0.001	0.001

電線管 FEP 50 × 1 本
FEP 30 × 2 本

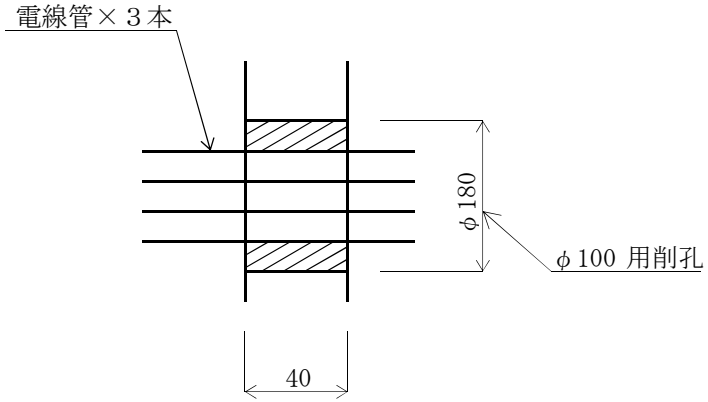

件名　M-1(MS46-1-1) マンホールポンプ（機械設備）

小配管材料・据付集計表

管種 口径	付属 材料率		ｽｹﾙﾄﾝNo. ①												実数量 計	設計数量 × 補完率	付属材料率
SUS304-20s 80A	材料	1.40	0.335												0.335	0.34	
																0.34 m	140 %
	据付	屋内	0.335												0.335	0.34	
		屋外															
		埋設															
SUS304-20s 50A	材料	1.40	4.51												4.51	4.96	
																4.96 m	140 %
	据付	屋内	4.51												4.51	4.96	
		屋外															
		埋設															
SUS304-40s 15A	材料	1.40	1.16												1.16	1.28	
																1.28 m	140 %
	据付	屋内	1.16												1.16	1.28	
		屋外															
		埋設															
	材料																
	据付	屋内															
		屋外															
		埋設															
	材料																
	据付	屋内															
		屋外															
		埋設															
	材料																
	据付	屋内															
		屋外															
		埋設															

件名　M-1(MS46-1-1) マンホールポンプ（機械設備）

小配管弁類等、集計表

名　　称	形 状 寸 法	数　量	ｽｹﾙﾄﾝNo.												備　　考
			①												
ボール弁	ｽﾃﾝﾚｽ製 φ50×10kﾌﾗﾝｼﾞ	2	2												
汚物チェッキ弁	ｽﾃﾝﾚｽ製 φ50×10kﾌﾗﾝｼﾞ	2	2												
G チェッキ弁	SUS ﾈｼﾞ込 15A	2	2												

件名　M-1(MS46-1-1) マンホールポンプ（機械設備）

小配管弁類材料、数量計算書

ｽｹﾙﾄﾝNo	管種 口径	種別 管路 屋内	管路 屋外	サポート 用	サポート 不用	塗装 用	塗装 不用	実数量 計算式	付属材料率	実数量 (m)		弁類 名称・形状寸法	数量
①	SUS304-20s 80A	○		○			○	0.21 ＋ 0.125	1.40	屋内	0.335		
①	SUS304-20s 50A	○		○			○	2.00 × 2 ＋ 0.44 ＋ 0.07	1.40	屋内	4.51	ボール弁 φ50	2
												汚物チェッキ弁 φ50	2
①	SUS304-40s 15A	○		○			○	(0.10 ＋ 0.20 ＋ 0.08 ＋ 0.20) × 2	1.40	屋内	1.16	G チェッキ弁 15A	2

件名　M-1(MS46-1-1) マンホールポンプ（機械設備）

スケルトン

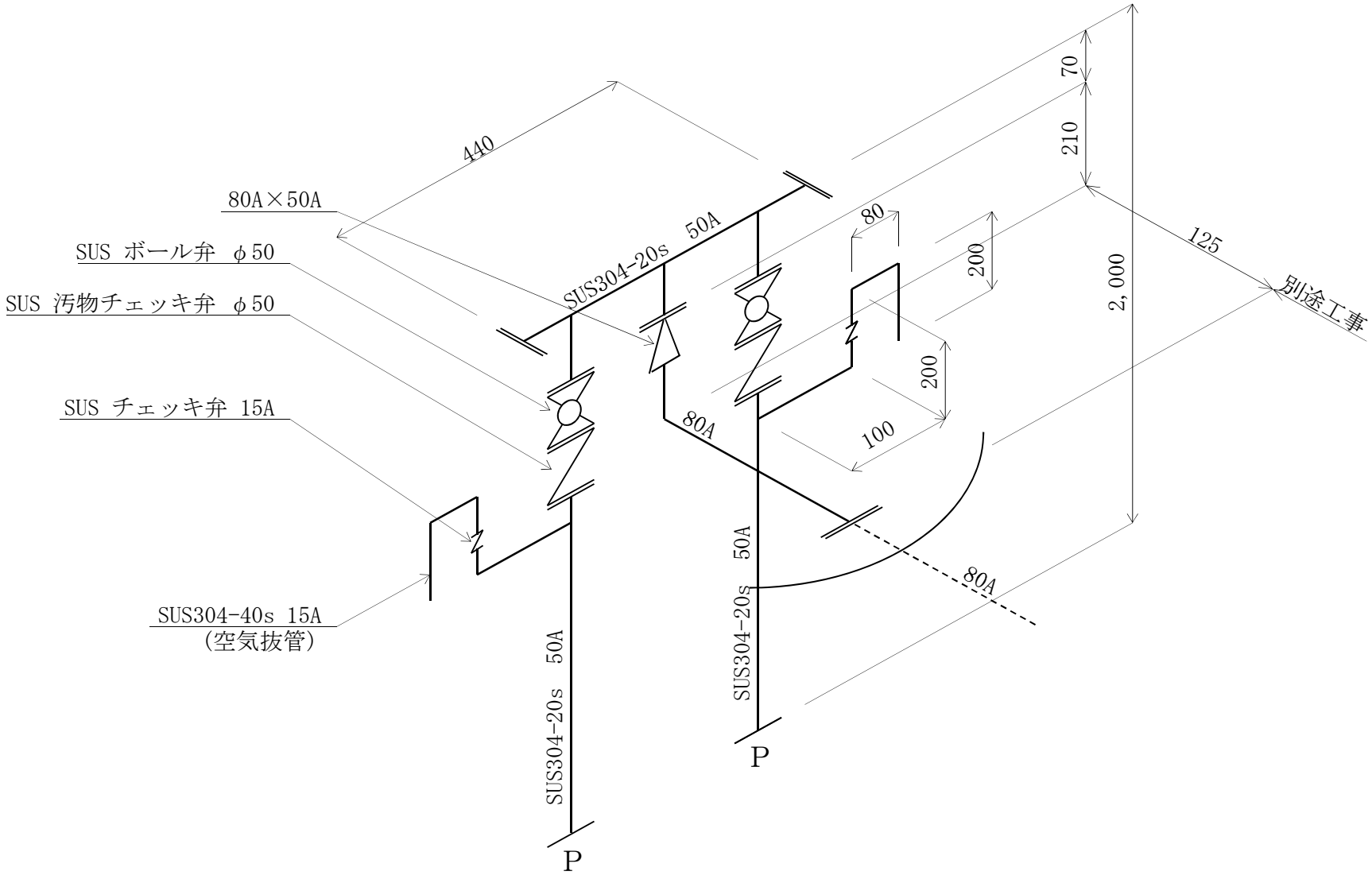

国道260号道路工事に伴う下水道施設工事

マンホールポンプ

＜　電気設備　＞

数　量　計　算　書

数　量　計　算　書

【 船越処理区 M-1(MS46-1-1) マンホールポンプ（電気設備）】

機器・組合せ試験・直接材料・複合工費

(1)　機　器　品　目

機器名称		形状寸法	単位	数量	備考
1	ポンプ制御盤	ｽﾃﾝﾚｽ製屋外装柱形 0.4kW 単独交互運転	面	1.0	
2	電源切換付 引込開閉器盤	ｽﾃﾝﾚｽ製屋外装柱形 2回路,動力0.4kW用	面	1.0	
3	投込式水位計	設定器 専用ｹｰﾌﾞﾙ 20m付	組	1.0	
4	液位検出端	ﾌﾛｰﾄｽｲｯﾁ×1ｺ 専用ｹｰﾌﾞﾙ 20m付	組	1.0	
5	非常通報装置	携帯電話回線ｱﾝﾃﾅ付	台	1.0	

(2)　単体調整･組合せ試験　件名　M-1(MS46-1-1) マンホールポンプ（電気設備）

単体調整･組合せ試験名称		形状寸法	単位	数量	備考
1	発信器類単体調整	投込式水位計	台	1.0	直接労務に計上
2	運転操作設備試験	動力制御盤	負荷	2.0	直接労務に計上
3	計装設備試験	発信器類(制御あり)	ﾙｰﾌﾟ	1.0	直接労務に計上

機器・組合せ試験・直接材料・複合工費

(3)　直　接　材　料

	材料名称	形状寸法	単位	数量	備考
1	電線類	600v-CE 3.5sq -3c	m	2.4	
2	電線類	600v-CE 3.5sq -2c	m	2.4	
3	電線類	600v-CE　2sq -2c	m	4.7	
4	電線類	VV-R　5.5sq -3c	m	7.7	
5	電線類	VV-R　5.5sq -2c	m	7.2	
6	電線類	IE　8sq	m	3.6	
7	電線類	IE　5.5sq	m	2.4	
8	電線類付属材料		式	1.0	
9	電線管類	HIVE 42	m	1.1	
10	電線管類	HIVE 28	m	16.2	
11	電線管類	HIVE 22	m	5.3	
12	電線管類	HIVE 16	m	2.0	
13	電線管類付属材料		式	1.0	
14	FEP 異種管接続材	難燃(A型) FEP　50×42	個	1.0	
15	FEP 異種管接続材	難燃(A型) FEP　30×28	個	2.0	

(3)　直　接　材　料　件名　M-1(MS46-1-1) マンホールポンプ（電気設備）

	材料名称	形状寸法	単位	数量	備考
16	プルボックス	SUS 200×200×150wp	個	1.0	
17	連結式接地棒	ﾘｰﾄﾞ端子共 φ10×1500L-2連結	組	1.0	
18	接地極埋設表示板	電柱用 10型 ﾊﾞﾝﾄﾞ付	組	1.0	
19	回転灯	AC100V 取付金具共	組	1.0	
20	コンクリート柱	8-14-2.0	本	1.0	
21	根かせ	A型(1型) バンド付	個	1.0	
22	低圧用ラック		個	2.0	
23	多溝がいし		個	1.0	
24	低圧引留がいし		個	1.0	
25	自在バンド	IBT-206	個	4.0	
26	自在バンド	IBT-208	個	3.0	
27	軽腕金	1.5ﾃ 電線･変台用	本	2.0	
28	自在アームバンド	UABD-317	個	2.0	
29	波付硬質ﾎﾟﾘｴﾁﾚﾝ管	難燃性 FEP　50	m	7.7	
30	波付硬質ﾎﾟﾘｴﾁﾚﾝ管	難燃性 FEP　30	m	15.4	
31	FEP ベルマウス	難燃 FEP　50	個	1.0	
32	FEP ベルマウス	難燃 FEP　30	個	2.0	
33	埋設標識シート	ﾎﾟﾘｴﾁﾚﾝｸﾛｽ 2倍	m	6.8	

機器・組合せ試験・直接材料・複合工費

(4)　複　合　工　費

件名　M-1(MS46-1-1) マンホールポンプ（電気設備）

複合工名称		形状寸法	単位	数量	備考
1	砕石基礎	RC-40 t=10cm	㎡	0.32	
2	コンクリート	18-8-40BB	㎥	0.16	
3	型枠		㎡	1.20	
4	掘削		㎥	0.18	
5	埋戻（流用土）		㎥	0.17	
6	残土処分（土砂）		㎥	0.01	

		形状寸法	単位	数量	備考

件名　M-1(MS46-1-1) マンホールポンプ（電気設備）

直接労務員集計表

名　　称	電　工	普通作業員			技術者（据付工）	技術者（単体調整）	技術者（組合試験）	備　　考
機器等据付工（電気）	6.740				3.311	1.300		輸送重量 0.15 ton
組合せ試験工							2.220	
電気配線工（1）	2.938							
電気配線工（2）	4.317	2.250						
計	13.995	2.250			3.311	1.300	2.220	
	↓	↓			↓	↓	↓	
設計数量	13	2			3	1	2	整数処理

工種：機器等据付工（電気）

据付工数量集計表

件名　M-1(MS46-1-1) マンホールポンプ（電気設備）

工　種	名　　称	形 状 寸 法	単位	数 量	据付工	補正率	技術者		電工		単体調整				輸送重量（ton）		備　　考
							歩掛	小計	歩掛	小計	歩掛	小計	歩掛	小計	単位重量	小計	
(機器)	ポンプ制御盤	ｽﾃﾝﾚｽ製屋外装柱形 0.4kW 単独交互運転	面	1.0			1.2	1.200	2.1	2.100					0.115	0.115	2-2(3)配電盤-3 現場操作盤 8 700w×280d×1000h
	電源切換付 引込開閉器盤	ｽﾃﾝﾚｽ製屋外装柱形 2回路,動力0.4kW用	面	1.0			1.0	1.000	2.0	2.000					0.035	0.035	2-2(3)配電盤-3 現場操作盤 7 500w×200d×1000h
	投込式水位計	設定器 専用ｹｰﾌﾞﾙ 20m付	組	1.0		0.1	0.41	0.451	1.3	1.430	1.3	1.300					2-5(3)検出端等 発信器類
	液位検出端	ﾌﾛｰﾄｽｲｯﾁ×1ｺ 専用ｹｰﾌﾞﾙ 20m付	組	1.0		0.1	0.60	0.660	1.1	1.210							2-5(3)検出端等 液位検出端 停電時(水位警報用)
	非常通報装置	携帯電話回線ｱﾝﾃﾅ付	台	1.0			－		－								盤内組込
					計			3.311		6.740		1.300				0.150	

工種：組合せ試験工

据付工数量集計表

件名　M-1(MS46-1-1) マンホールポンプ（電気設備）

工　種	名　　称	形 状　寸 法	単位	数 量	据付工	補正率	技　術　者										備　　考
							歩　掛	小　計	歩　掛	小　計	歩　掛	小　計	歩　掛	小　計	歩　掛	小　計	
(試験)	運転操作設備試験	動力制御盤	負荷	2.0			0.81	1.620									4-2組合試験工(1)電気設備 M1,M2
	計装設備試験	発信器類(制御あり)	ﾙｰﾌﾟ	1.0			0.60	0.600									4-2組合試験工(1)電気設備 投込式水位計
					計			2.220									

工種：電気配線工（1）

据付工数量集計表

件名　M-1(MS46-1-1) マンホールポンプ（電気設備）

工　種	名　　称	形 状 寸 法	単位	数 量	据付工	補正率	電　工		普 通 作 業 員								備　　考
							歩 掛	小 計	歩 掛	小 計	歩 掛	小 計	歩 掛	小 計	歩 掛	小 計	
(材料)	電線類	600v-CE 3.5sq -3c	m	2.4	0.839	0.0		0.839									電気配線工集計表（1/3）
	電線類	600v-CE 3.5sq -2c	m	2.4													
	電線類	600v-CE　2sq -2c	m	4.7													
	電線類	VV-R　5.5sq -3c	m	7.7	0.421	0.0		0.421									電気配線工集計表（2/3）
	電線類	VV-R　5.5sq -2c	m	7.2													
	電線類	IE　　8sq	m	3.6													
	電線類	IE　　5.5sq	m	2.4													
	電線類付属材料		式	1.0	電線類 ×0.015		－										3-6付属材料率　表-4
	電線管類	HIVE 42	m	1.1	1.678	0.0		1.678									電気配線工集計表（3/3）
	電線管類	HIVE 28	m	16.2													
	電線管類	HIVE 22	m	5.3													
	電線管類	HIVE 16	m	2.0													
	電線管類付属材料		式	1.0	電線管類 ×1.75		－										3-6付属材料率　表-4
	FEP 異種管接続材	難燃(A型) FEP　50×42	個	1.0			－										
	FEP 異種管接続材	難燃(A型) FEP　30×28	個	2.0			－										
					計			2.938									

工種：電気配線工 (2)

据付工数量集計表

件名　M-1(MS46-1-1) マンホールポンプ（電気設備）

工　種	名　　称	形 状 寸 法	単位	数 量	据付工	補正率	電　工		普 通 作 業 員								備　　考
							歩　掛	小　計	歩　掛	小　計	歩　掛	小　計	歩　掛	小　計	歩　掛	小　計	
(材料)	プルボックス	SUS 200×200×150wp	個	1.0			0.27	0.270									3-1(7)プルボックス
	連結式接地棒	ﾘｰﾄﾞ端子共 φ10×1500L-2連結	組	1.0			0.28	0.280									3-3(1)接地工
	接地極埋設表示板	電柱用 10型 ﾊﾞﾝﾄﾞ付	組	1.0			0.51	0.510									3-3(1)接地工 測定を含む
	回転灯	AC100V 取付金具共	組	1.0			0.56	0.560									農林(電気通信)4-2-2(屋外) (柱上)ﾌﾞﾗｹｯﾄ灯 400W以下
	コンクリート柱	8-14-2.0	本	1.0			1.20	1.200	2.00	2.000							農林(電気通信)1-8-1
	根かせ	A型(1型) バンド付	個	1.0			－		－								
	低圧用ラック		個	2.0	据付工 1.0		0.10	0.100	0.05	0.050							農林(電気通信)1-8-3 ラック1個は建柱工に含
	多溝がいし		個	1.0			－										
	低圧引留がいし		個	1.0			－										
	自在バンド	IBT-206	個	4.0			－										φ180以内
	自在バンド	IBT-208	個	3.0			－										φ250以内
	軽腕金	1.5 ﾃ 電線･変台用	本	2.0			0.35	0.700	0.10	0.200							農林(電気通信)1-8-3 盤取付用
	自在アームバンド	UABD-317	個	2.0			－										φ170～280
	波付硬質ﾎﾟﾘｴﾁﾚﾝ管	難燃性 FEP　50	m	7.7			0.035	0.270									
	波付硬質ﾎﾟﾘｴﾁﾚﾝ管	難燃性 FEP　30	m	15.4			0.026	0.400									
	FEP ベルマウス	難燃 FEP　50	個	1.0			－										
	FEP ベルマウス	難燃 FEP　30	個	2.0			－										
	埋設標識シート	ﾎﾟﾘｴﾁﾚﾝｸﾛｽ 2倍	m	6.8			0.004	0.027									
					計			4.317		2.250							

件名　M-1(MS46-1-1) マンホールポンプ（電気設備）

複合工数量集計表

名　　称	形 状 寸 法	単位	数　量	No. 1	2										備　　考
砕石基礎	RC-40 t=10cm	m^2	0.32	0.32											
コンクリート	18-8-40BB	m^3	0.16	0.16											
型枠		m^2	1.20	1.20											
掘削		m^3	0.18		0.18										
埋戻（流用土）		m^3	0.17		0.17										
残土処分（土砂）		m^3	0.01		0.01										

件名　M-1(MS46-1-1) マンホールポンプ（電気設備）

複合工数量計算書

No. 1	名　称	引込柱基礎	数　量	1

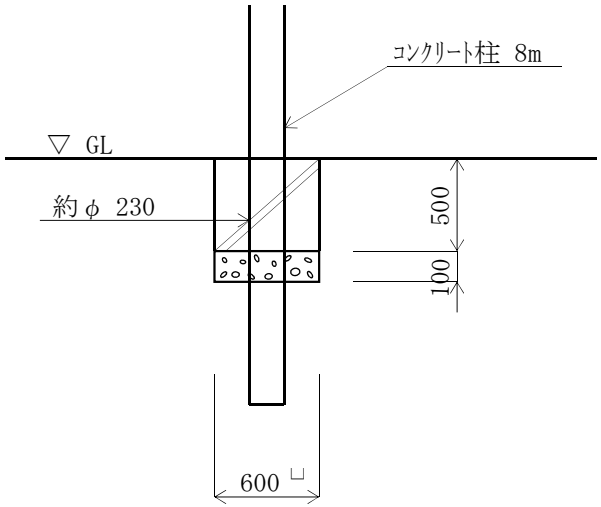

名　称	単位	計　算　式		数　量
砕石基礎(t=10cm)	m²	(0.60×0.60−0.23^2×π/4)×1	= 0.32	0.32
コンクリート	m³	0.50×(0.60×0.60−0.23^2×π/4)×1	= 0.16	0.16
型枠	m²	0.60×0.50×4×1	= 1.20	1.20
掘削	m³	建柱工歩掛に含む		
埋戻	m³	建柱工歩掛に含む		

No.	名　称		数　量	

名　称	単位	計　算　式	数　量

件名　M-1(MS46-1-1) マンホールポンプ（電気設備）

複合工数量計算書

No. 2	名　称	電炉掘削、埋戻	数　量	1

単独掘削 L＝ 0.5 m

電線管 FEP # × 1 本
FEP # × 2 本

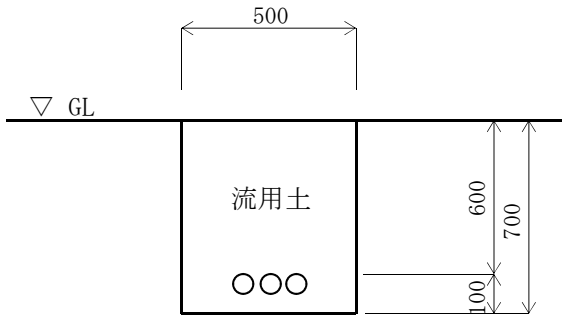

掘削控除断面 A= (0.05^2×1+0.03^2×2)×π/4=0.003

名　称	単位	計　算　式	数　量
掘削	m^3	0.50×0.70×0.50 = 0.18	0.18
埋戻（流用土）	m^3	(0.50×0.70-0.003)×0.50 = 0.17	0.17
残土処分（土砂）	m^3	(0.18-0.17)×1.0 = 0.01	0.01

No.	名　称		数　量	

名　称	単位	計　算　式	数　量

件名　M-1(MS46-1-1) マンホールポンプ　(0.4kW 単独交互)

電 気 配 線 工 集 計 表

NO.	配線区間 自	配線区間 至	600V-CE 3.5sq -3c P,D	P	FEP	600V-CE 3.5sq -2c P,D	P	FEP	600V-CE 2sq -2c P,D	P	FEP	ﾎﾟﾝﾌﾟ動力ｹｰﾌﾞﾙ CV 2sq-4c 相当 P,D	P	FEP	水位ｾﾝｻ専用ｹｰﾌﾞﾙ 1.25sq -3c 相当 P,D	P	FEP	ﾌﾛｰﾄSw専用ｹｰﾌﾞﾙ 1.25sq -2c 相当 P,D	P	FEP	P,D	P	FEP	P,D	P	FEP	備考
1	引込 200V	引込開閉器盤																									VV-R 5.5sq -3c
2	引込 100V	引込開閉器盤																									VV-R 5.5sq -2c
3	引込開閉器盤	200V ポンプ制御盤	1.0	1.2																							IE 5.5sq 600V-CE 3.5sq -3c
4	引込開閉器盤	100V ポンプ制御盤				1.0	1.2																				600V-CE 3.5sq -2c
5	ポンプ制御盤	回転灯							0.7	3.6																	600V-CE 2sq -2c
6	ポンプ制御盤	ポンプ×2 動力ケーブル										4.0	2.0	14.0													相当ｹｰﾌﾞﾙ 600V-CV 2sq -4c
7	ポンプ制御盤	水位センサー													2.0	1.0	7.0										相当ｹｰﾌﾞﾙ CVV-S 1.25sq -3c
8	ポンプ制御盤	ﾌﾛｰﾄｽｲｯﾁ×1																2.0	1.0	7.0							相当ｹｰﾌﾞﾙ CVV 1.25sq -2c
9	ポンプ制御盤	ＥＤ																									IE 8sq
		計	1.0	1.2		1.0	1.2		0.7	3.6		4.0	2.0	14.0	2.0	1.0	7.0	2.0	1.0	7.0							
		補完率	1.1	1.1		1.1	1.1		1.1	1.1		1.1	1.1	1.1	1.1	1.1	1.1	1.1	1.1	1.1							
		合　計	1.10	1.32		1.10	1.32		0.77	3.96		4.40	2.20	15.40	2.20	1.10	7.70	2.20	1.10	7.70							
		設計数量			2.4			2.4			4.7			—			—			—							
		電　工	0.016	0.021		0.013	0.017		0.010	0.013		0.016	0.020	0.018	0.013	0.017	0.015	0.012	0.015	0.013							
		小　計	0.018	0.028		0.014	0.022		0.008	0.051		0.070	0.044	0.277	0.029	0.019	0.116	0.026	0.017	0.100							計　0.839

件名　M-1(MS46-1-1) マンホールポンプ　(0.4kW 単独交互)

電 気 配 線 工 集 計 表

NO.	配線区間 自	配線区間 至	VV-R 5.5sq -3c P,D	VV-R 5.5sq -3c P	VV-R 5.5sq -3c FEP	VV-R 5.5sq -2c P,D	VV-R 5.5sq -2c P	VV-R 5.5sq -2c FEP	IE 8 sq P,D	IE 8 sq P	IE 8 sq FEP	IE 5.5 sq P,D	IE 5.5 sq P	IE 5.5 sq FEP	P,D	P	FEP	P,D	P	FEP	P,D	P	FEP	P,D	P	FEP	備考
1	引込 200V	引込開閉器盤	1.0	6.0																							VV-R 5.5sq -3c
2	引込 100V	引込開閉器盤				1.0	5.5																				VV-R 5.5sq -2c
3	引込開閉器盤	200V ポンプ制御盤										1.0	1.2														IE 5.5sq 600V-CE 3.5sq -3c
4	引込開閉器盤	100V ポンプ制御盤																									600V-CE 3.5sq -2c
5	ポンプ制御盤	回転灯																									600V-CE 2sq -2c
6	ポンプ制御盤	ポンプ×2 動力ケーブル																									相当ｹｰﾌﾞﾙ 600V-CV 2sq -4c
7	ポンプ制御盤	水位センサー																									相当ｹｰﾌﾞﾙ CVV-S 1.25sq -3c
8	ポンプ制御盤	ﾌﾛｰﾄｽｲｯﾁ×1																									相当ｹｰﾌﾞﾙ CVV 1.25sq -2c
9	ポンプ制御盤	ＥＤ							1.5	1.8																	IE 8sq
		計	1.0	6.0		1.0	5.5		1.5	1.8		1.0	1.2														
		補完率	1.1	1.1		1.1	1.1		1.1	1.1		1.1	1.1														
		合　計	1.10	6.60		1.10	6.05		1.65	1.98		1.10	1.32														
		設計数量			7.7			7.2			3.6			2.4													
		電　工	0.020	0.026		0.016	0.021		0.012	0.016		0.011	0.014														
		小　計	0.022	0.172		0.018	0.127		0.020	0.032		0.012	0.018														計　0.421

件名　M-1(MS46-1-1) マンホールポンプ　(0.4kW 単独交互)

電 気 配 線 工 集 計 表

NO.	配線区間		電線管												波付硬質		ＦＥＰ		ＦＥＰ		Ｐｂ (SUS)		連結式接地棒		接地埋設標		備考
			HIVE 42		HIVE 36		HIVE 28		HIVE 22		HIVE 16				ﾎﾟﾘｴﾁﾚﾝ管		異種管接続		ベルマウス		200□×		φ10×1500L		電柱用		
	自	至	露出	埋込	露出	埋込	露出	埋込	露出	埋込	露出	埋込	露出	埋込	50	30	50	30	50	30	150wp		２連結		ﾊﾞﾝﾄﾞ付		
1	引込 200V	引込開閉器盤					6.0																				HIVE 28
2	引込 100V	引込開閉器盤					5.5																				HIVE 28
3	引込開閉器盤	200V ポンプ制御盤					1.2																				HIVE 28
4	引込開閉器盤	100V ポンプ制御盤							1.2																		HIVE 22
5	ポンプ制御盤	回転灯							3.6																		HIVE 22
6	ポンプ制御盤	ポンプ×2 動力ケーブル					2.0									14.0		2		2	1						FEP30 ×2 HIVE 28×2
7	ポンプ制御盤	水位センサー	1.0												7.0		1		1								FEP50 ×2 HIVE 42×2
8	ポンプ制御盤	ﾌﾛｰﾄｽｲｯﾁ×1																									同上に共用
9	ポンプ制御盤	ＥＤ									1.1	0.7											1		1		HIVE 16
		計	1.0				14.7		4.8		1.1	0.7			7.0	14.0	1	2	1	2	1		1		1		
		補完率	1.1				1.1		1.1		1.1	1.1			1.1	1.1											
		合　計	1.10				16.17		5.28		1.21	0.77			7.70	15.40											
		設計数量		1.1				16.2		5.3		2.0			7.7	15.4	1	2	1	2	1		1		1		
		電　工	0.120	0.100		0.086	0.070	0.064	0.060	0.054	0.052	0.044															
		小　計	0.132				1.132		0.317		0.063	0.034															計　1.678

件名　M-1(MS46-1-1) マンホールポンプ　(0.4kW 単独交互)

電 気 配 線 工 集 計 表

NO.	配線区間 自	配線区間 至	標識シート ﾎﾟﾘｴﾁﾚﾝｸﾛｽ 2倍																								備考
6	ポンプ制御盤	ポンプ×2用 動力ケーブル		6.5																							FEP30×2
7	ポンプ制御盤	水位センサー																									FEP50×1
		計		6.5																							
		補完率		1.05																							
		合　計		6.83																							
		設計数量		6.8																							

件名　M-1(MS46-1-1) マンホールポンプ　(0.4kW 単独交互)

電 気 配 線 拾 い 出 し 表

No.	配線区間 自	配線区間 至	配線仕様 種別、サイズ、芯数、本数	接地線 サイズ	電線管 種別、サイズ、本数	電線管および管内配線延長 区別	計算式 (m)	ケーブル端末部余長 計算式 (m)
1	引込 200V	引込開閉器盤	VV-R　5.5 sq － 3 c		HIVE　28 mm	露出	5.5 H + 0.3 + 0.2 H	0.5 + 0.5
2	引込 100V	引込開閉器盤	VV-R　5.5 sq － 2 c		HIVE　28 mm	露出	5.0 H + 0.3 + 0.2 H	0.5 + 0.5
3	引込開閉器盤	200V ポンプ制御盤	600V-CE　3.5 sq － 3 c	5.5 sq	HIVE　28 mm	露出	0.2 H + 0.8 + 0.2 H	0.5 + 0.5
4	引込開閉器盤	100V ポンプ制御盤	600V-CE　3.5 sq － 2 c		HIVE　22 mm	露出	0.2 H + 0.8 + 0.2 H	0.5 + 0.5
5	ポンプ制御盤	回転灯	600V-CE　2 sq － 2 c		HIVE　22 mm	露出	0.2 H + 0.2 + 3.2 H	0.5 + 0.2
6 -1	ポンプ制御盤	ポンプ×2 動力ケーブル	(相当：付属ケーブル) 600V-CV　2 sq － 4 c × 2 本		HIVE　28 mm × 2 本	露出	0.8 H + 0.2 H	0.5
6 -2	同上	同上	(相当：付属ケーブル) 600V-CV　2 sq － 4 c × 2 本		(マンホール付帯工事) FEP　30 mm × 2 本	埋込	0.5 H + 6.5	1.5
7 -1	ポンプ制御盤	水位センサー	(相当：専用ケーブル) CVV-S　1.25 sq － 3 c		HIVE　42 mm × 1 本	露出	0.8 H + 0.2 H	0.5
7 -2	同上	同上	(相当：付属ケーブル) CVV-S　1.25 sq － 3 c		(マンホール付帯工事) FEP　50 mm × 1 本	埋込	0.5 H + 6.5	1.5
8 -1	ポンプ制御盤	ﾌﾛｰﾄｽｲｯﾁ×1	(相当：専用ケーブル) CVV　1.25 sq － 2 c		HIVE	露出	0.8 H + 0.2 H	0.5
8 -2	同上	同上	(相当：専用ケーブル) CVV　1.25 sq － 2 c		FEP	埋込	0.5 H + 6.5 0	1.5
9 -1	ポンプ制御盤	ＥＤ	IE　8 sq		HIVE　16 mm	露出	1.1 H	0.5
9 -2	同上	同上	IE　8 sq		HIVE　16 mm	埋込	0.7 H	1.0

件名　M-1(MS46-1-1) マンホールポンプ　(0.4kW 単独交互)

電気配線拾い出し根拠図

配線系統図

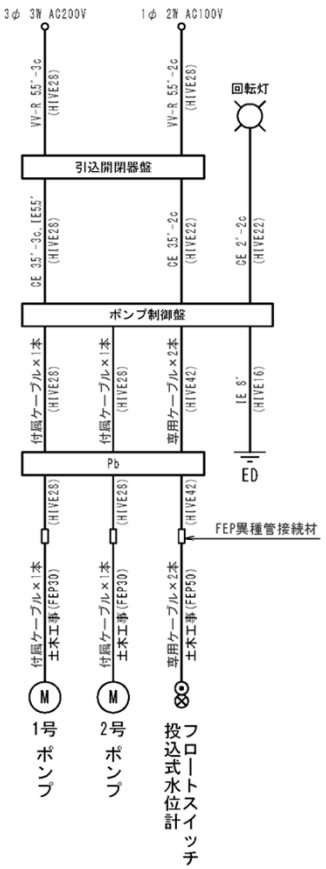

正面

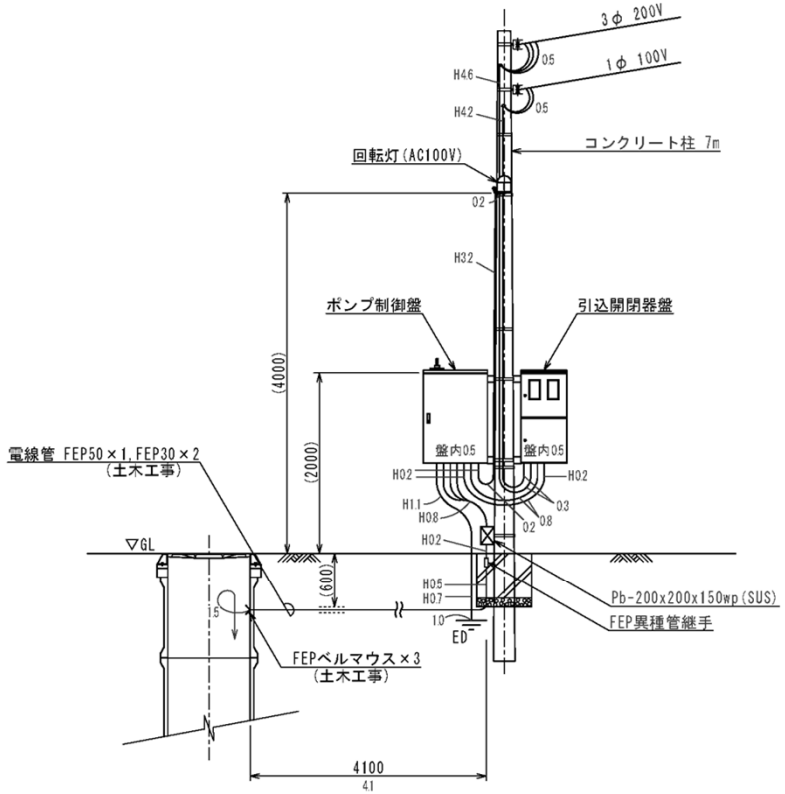
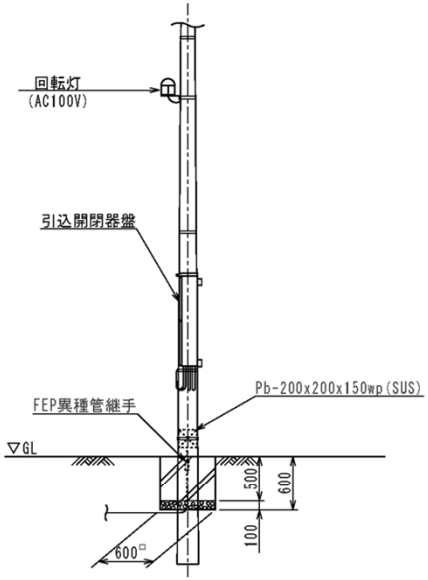
側面